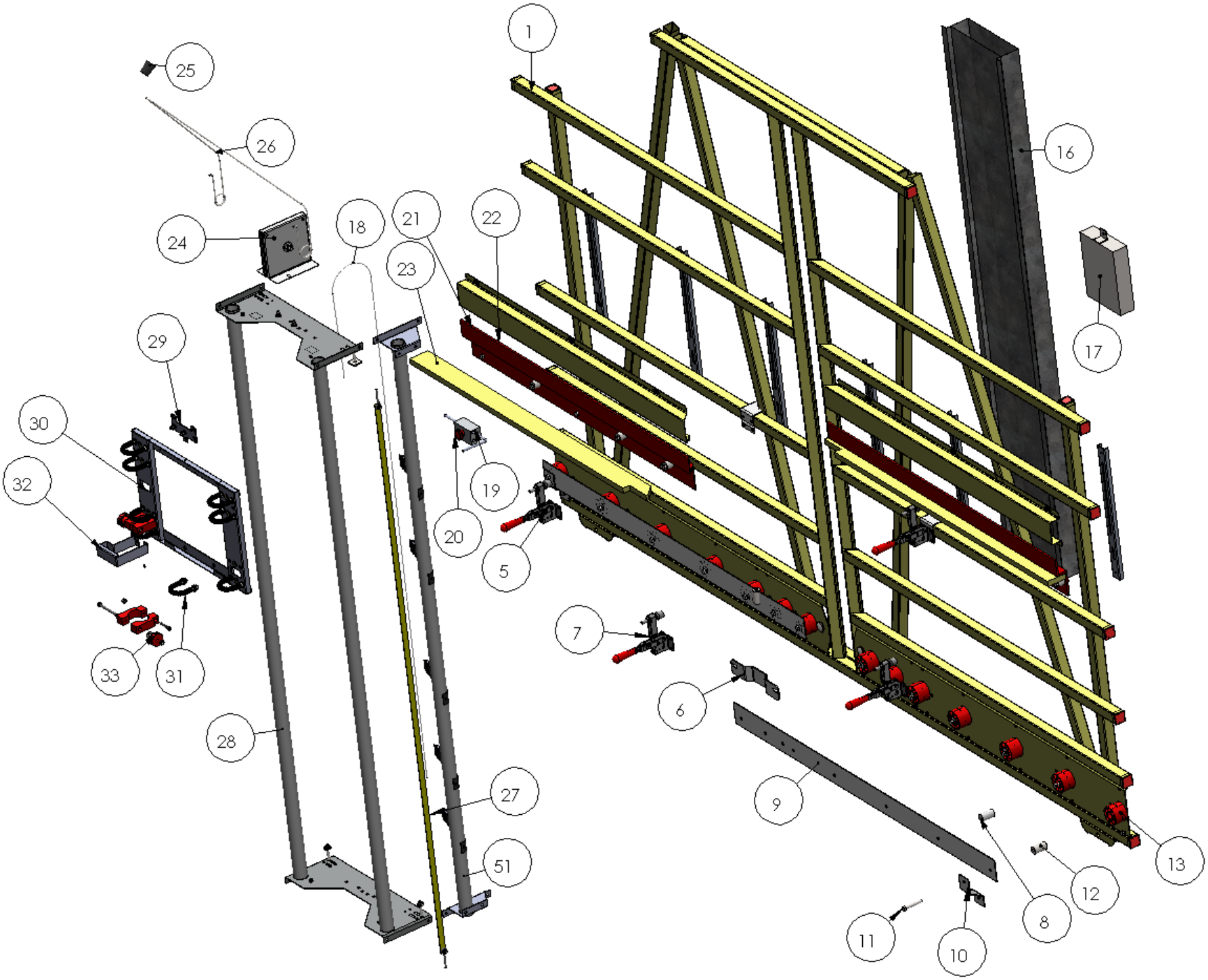
1
25
26
16
24
18
21
22
23
17
29
30
19
32
20
5
7
33
31
6
28
9
27
13
51
12
8
11
10

SR5

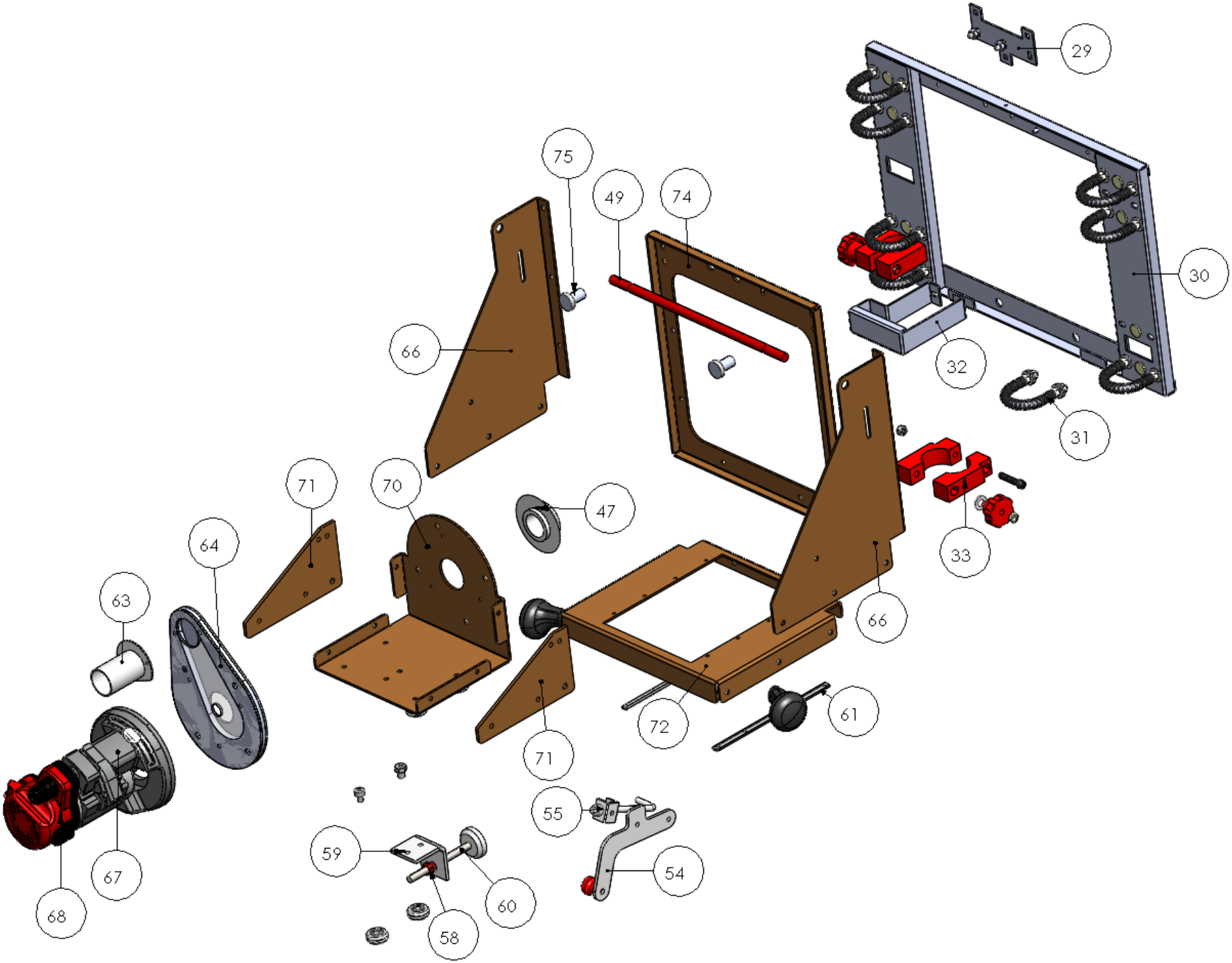
29
30
32
31
75
49
74
66
33
66
47
71
70
64
63
72
61
71
55
54
59
60
58
67
68

SR5

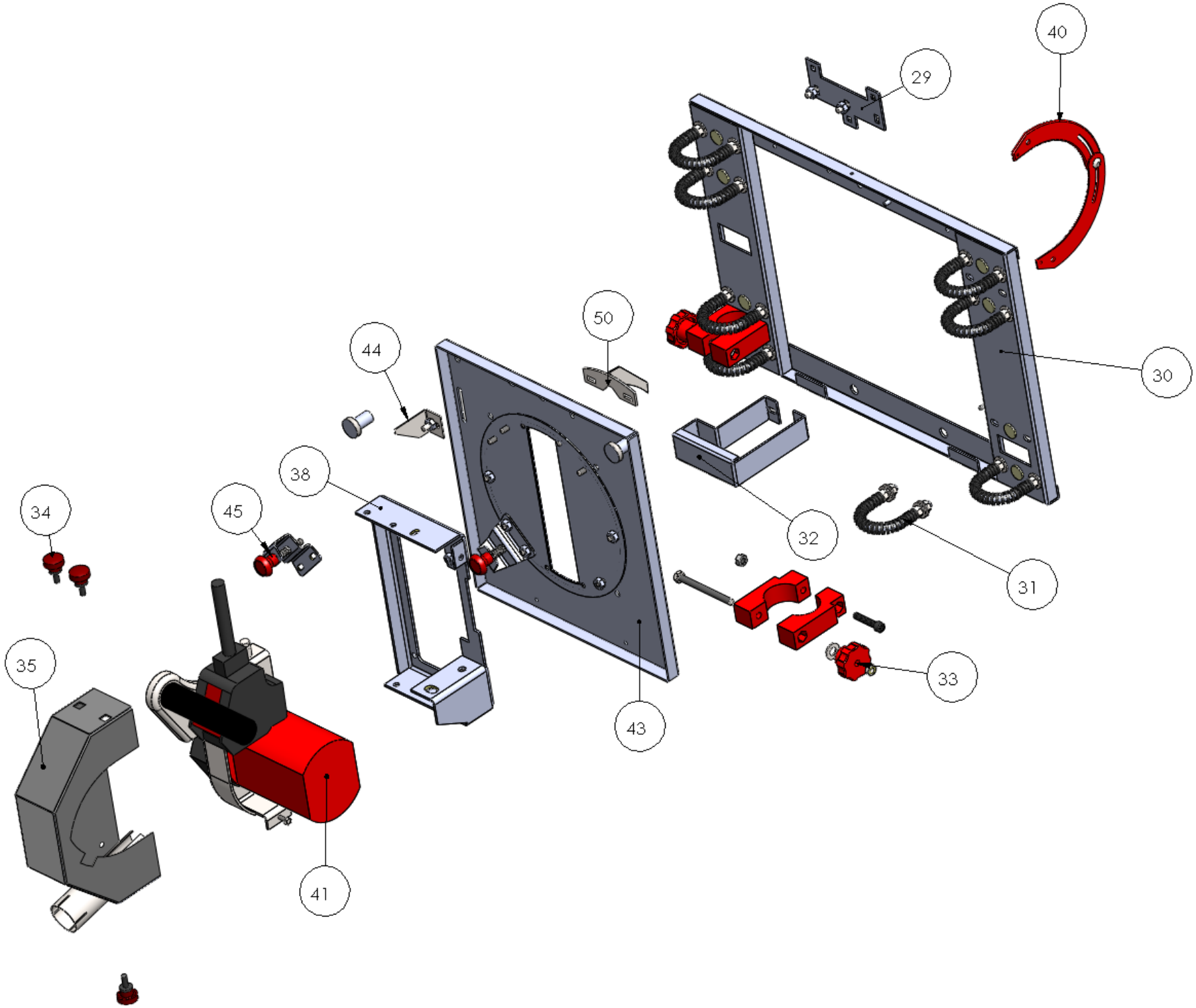


SR5